7.3 Калитки

Калитки различаются по типу монтажа: со встроенным монтажем (рис.7.15, 7.16, 7.20, 7.21),
с накладным монтажем (рис.7.17, 7.18);
по направлению открывания: открывание влево (рис.7.15, 7.17, 7.20), открывание вправо (рис.7.16, 7.18, 7.21);
по виду открывания: открывание внутрь (рис.7.15, 7.16, 7.17, 7.18), открывание наружу (рис.7.20, 7.21).
Открывание наружу возможно только при встроенном типе монтажа калитки.

Для любого типа и вида монтажа створка калитки может иметь различные виды заполнения. Некоторые из них представлены на рис.7.15–7.21. Под направлением открывания влево понимают такую калитку, у которой, при взгляде на проем со стороны петли, ручка находится справа, петли слева.

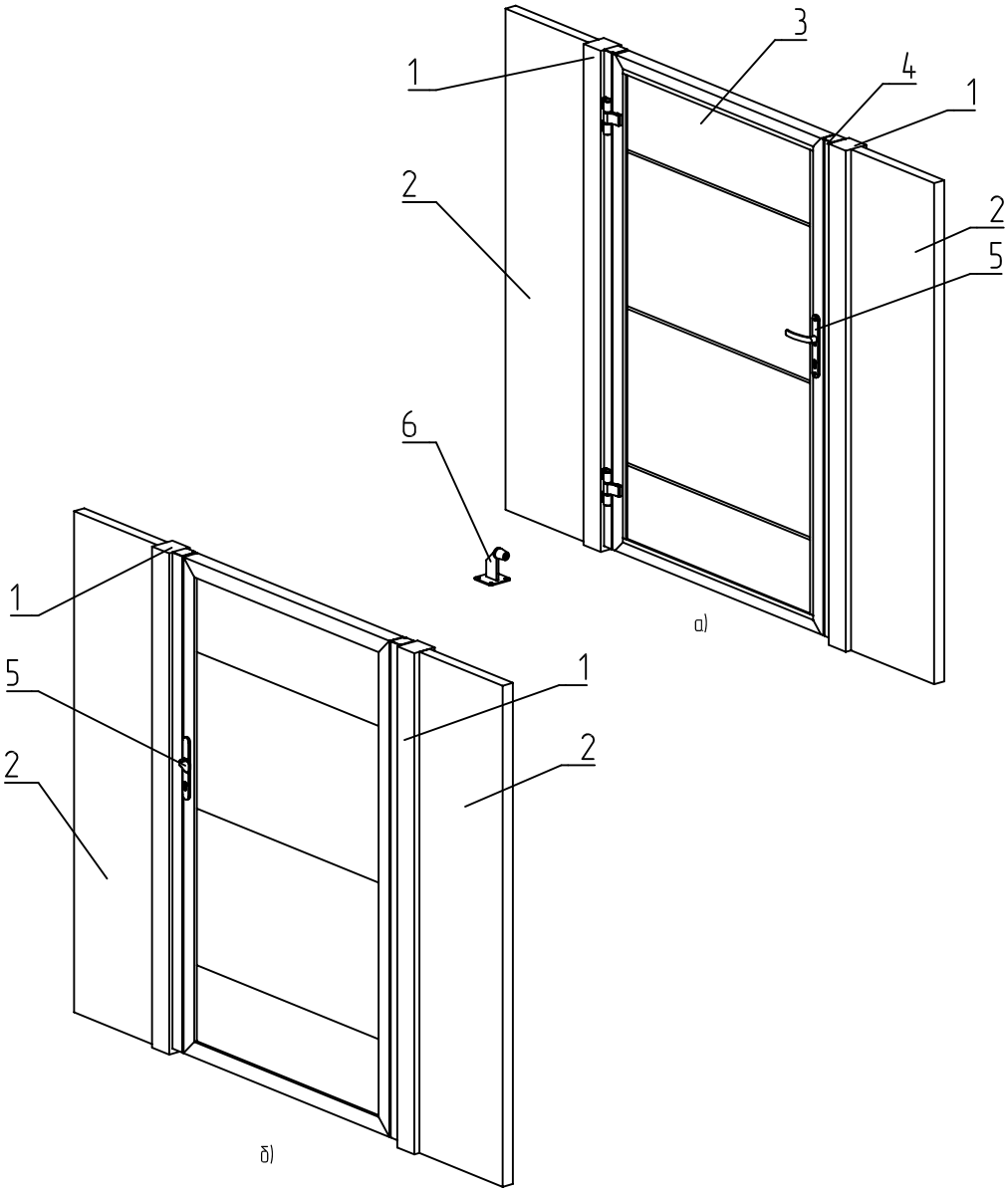

Рисунок 7.15. Калитка со встроенным монтажем, направлением открывания влево, внутрь с горизонтальным заполнением сэндвич-панелью
а – вид со стороны двора, б – вид со стороны улицы
1 – столб проема, 2 – забор, 3 – створка калитки с заполнением, 4 – столб притвор, 5 – комплект ручек с электрозащелкой, 6 – упор

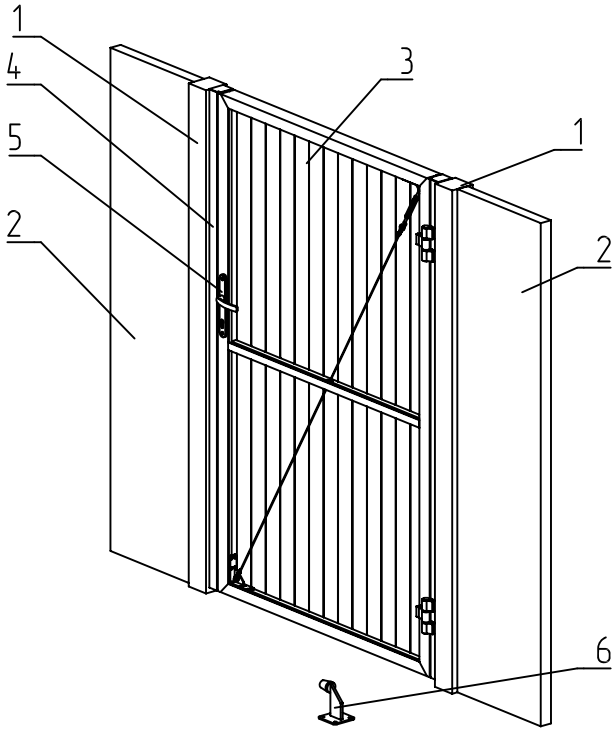

а)

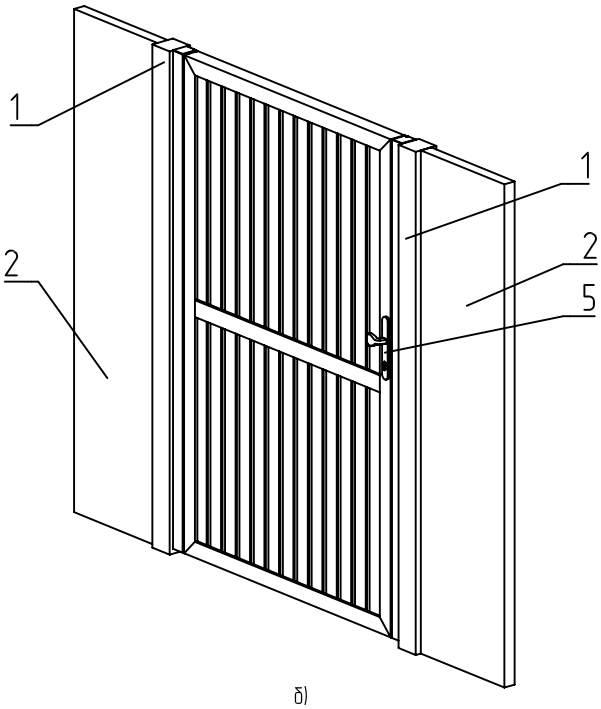

б)

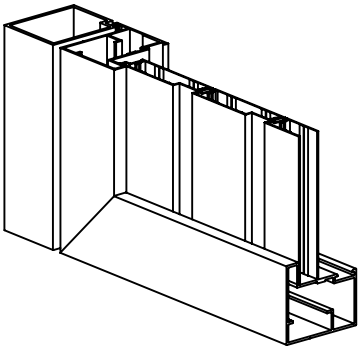

Рисунок 7.16. Калитка со встроенным монтажем, направлением открывания вправо, внутрь
с вертикальным встроенным сплошным заполнением алюминиевыми профилями
а – вид со стороны двора, б – вид со стороны улицы
1 – столб проема, 2 – забор, 3 – створка калитки с заполнением, 4 – столб притвор, 5 – комплект ручек с электрозащелкой, 6 – упор

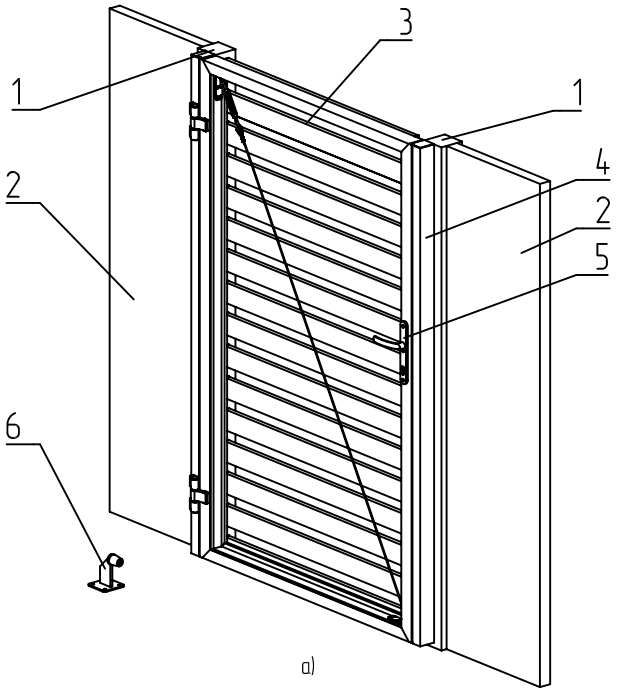

а)

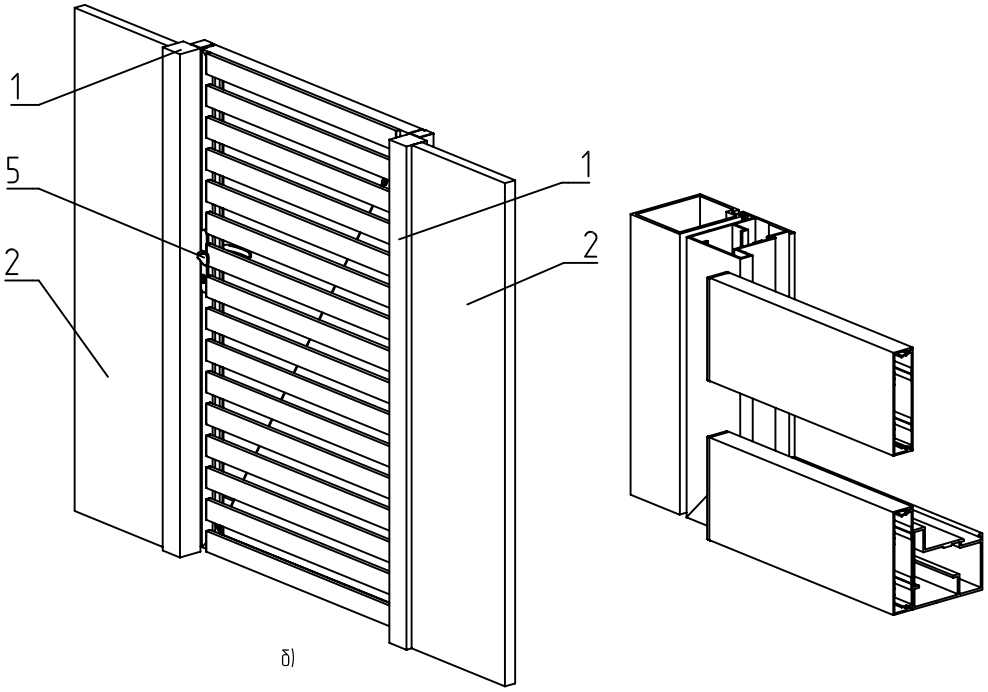

б)

Рисунок 7.17. Калитка с накладным монтажем, направлением открывания влево, внутрь
с горизонтальным накладным разреженным заполнением алюминиевыми профилями
а – вид со стороны двора, б – вид со стороны улицы
1 – столб проема, 2 – забор, 3 – створка калитки с заполнением, 4 – столб притвор, 5 – комплект ручек с электрозащелкой, 6 – упор

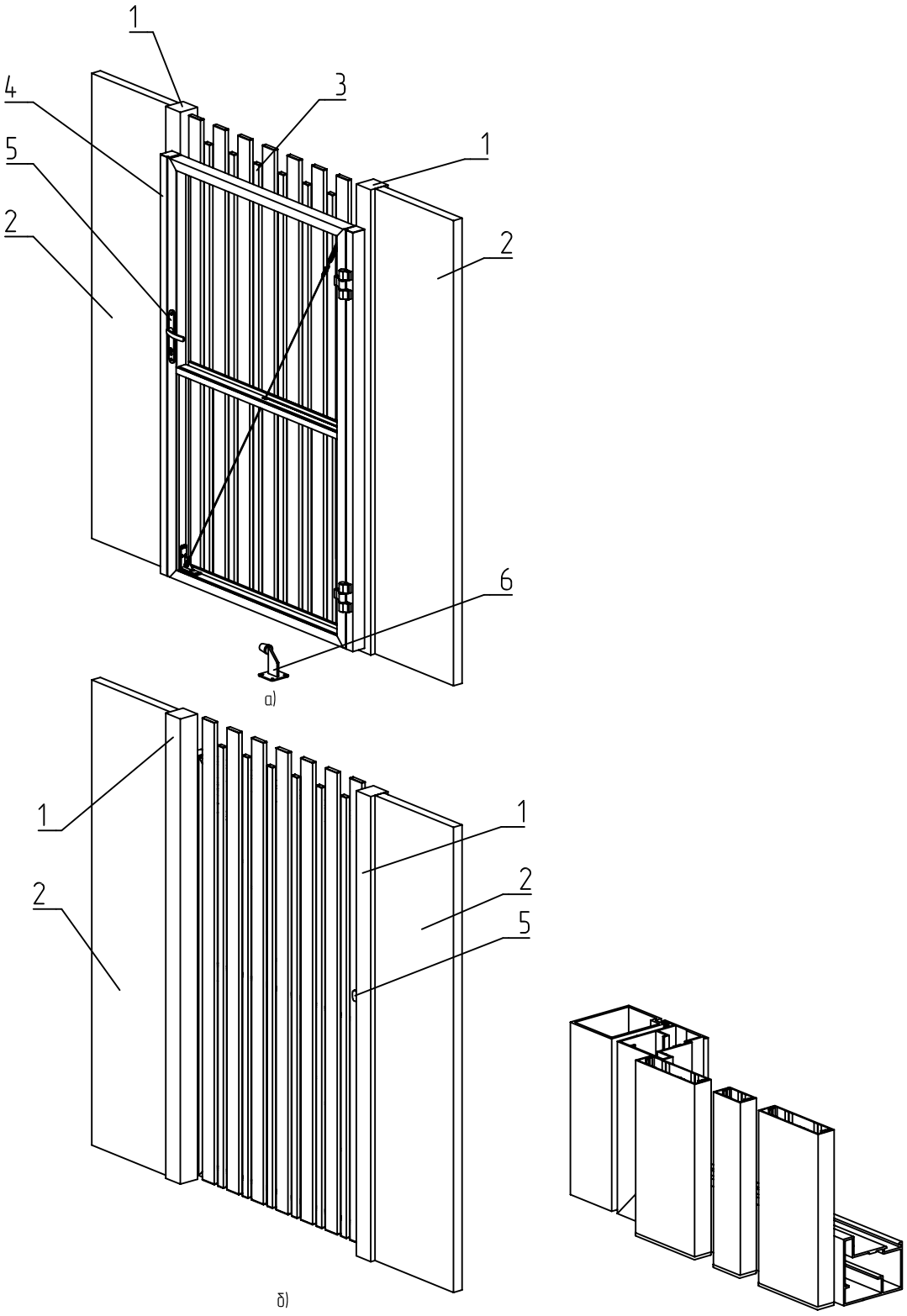

Рисунок 7.18. Калитка с накладным монтажем, направлением открывания вправо, внутрь
с вертикальным накладным разреженным заполнением алюминиевыми профилями (гребенка)
а – вид со стороны двора, б – вид со стороны улицы
1 – столб проема, 2 – забор, 3 – створка калитки с заполнением, 4 – столб притвор, 5 – комплект ручек с электрозащелкой, 6 – упор

При изготовлении створок с накладным разреженным заполнением из алюминиевых профилей верхняя линия ворот может иметь виды представленные на рис.7.19. Также предусматривается возможность изготовления двух верхних линий для заполнения из сочетания "широкой" и "узкой" досок (пример рис.7.18).

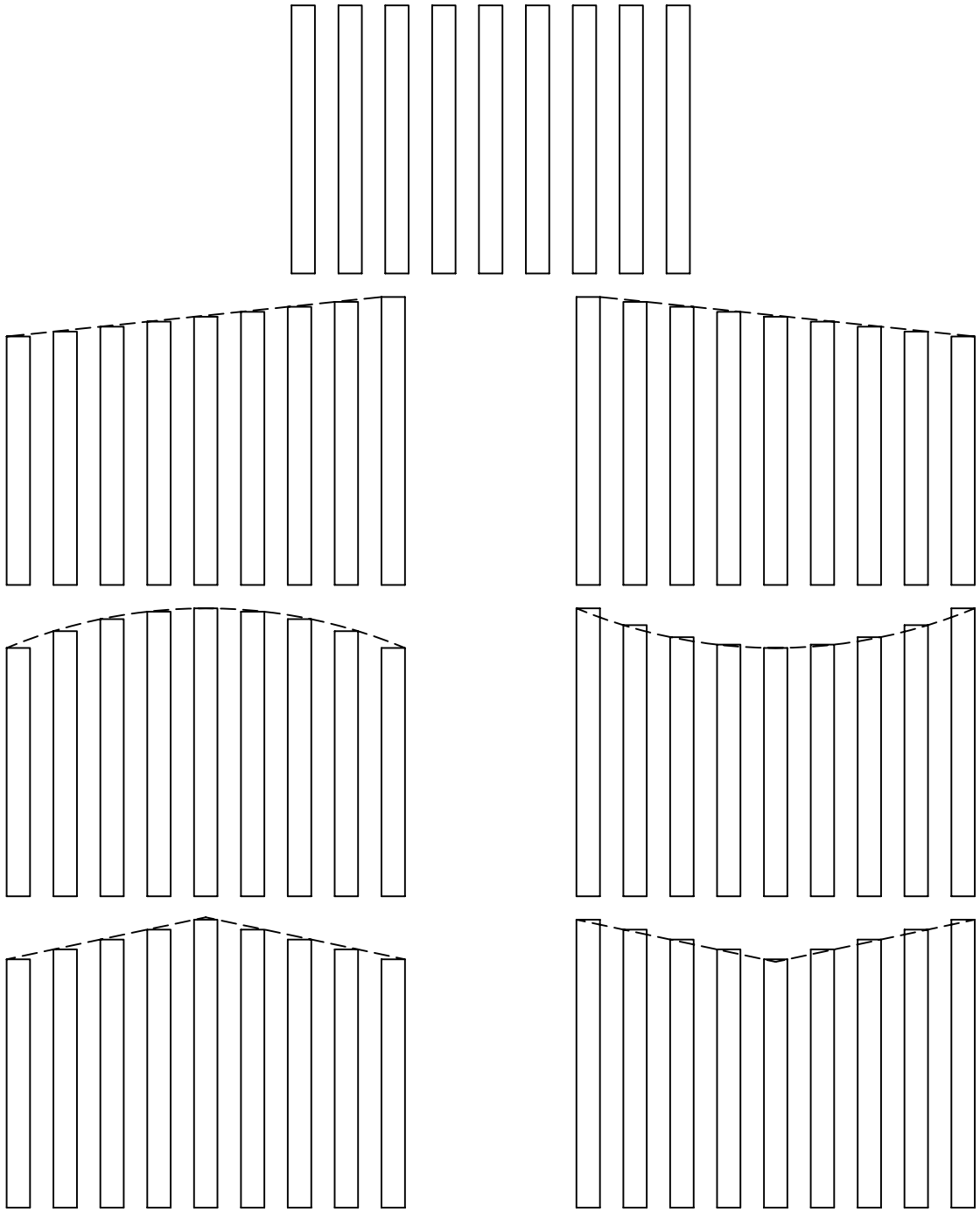

Рисунок 7.19. Виды верхней линии калиток с накладным типом монтажа заполнения

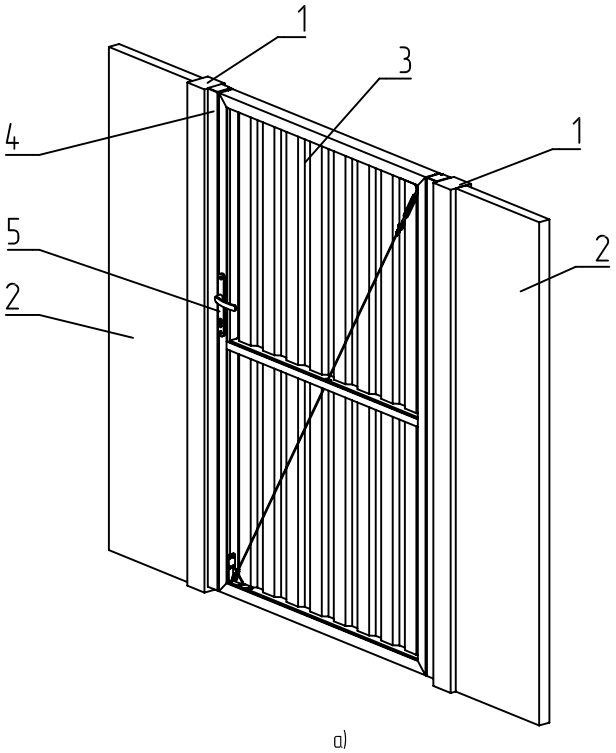

а)

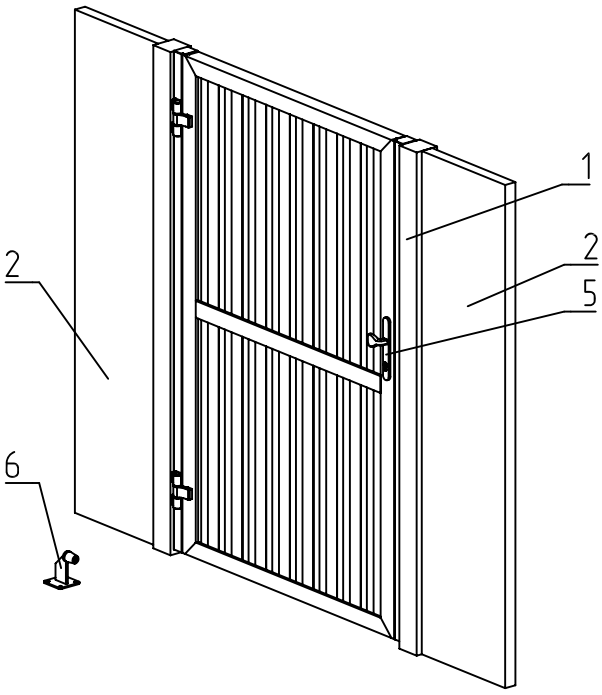

б)

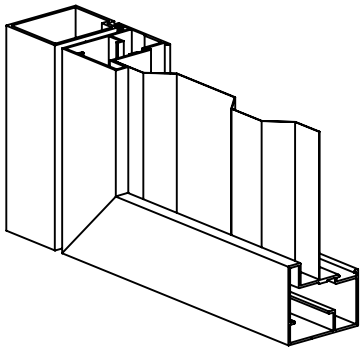

Рисунок 7.20. Калитка со встроенным монтажем, направлением открывания влево, наружу
с вертикальным встроенным заполнением из профилированного листа
а – вид со стороны двора, б – вид со стороны улицы
1 – столб проема, 2 – забор, 3 – створка калитки с заполнением, 4 – столб притвор, 5 – комплект ручек с электрозащелкой, 6 – упор

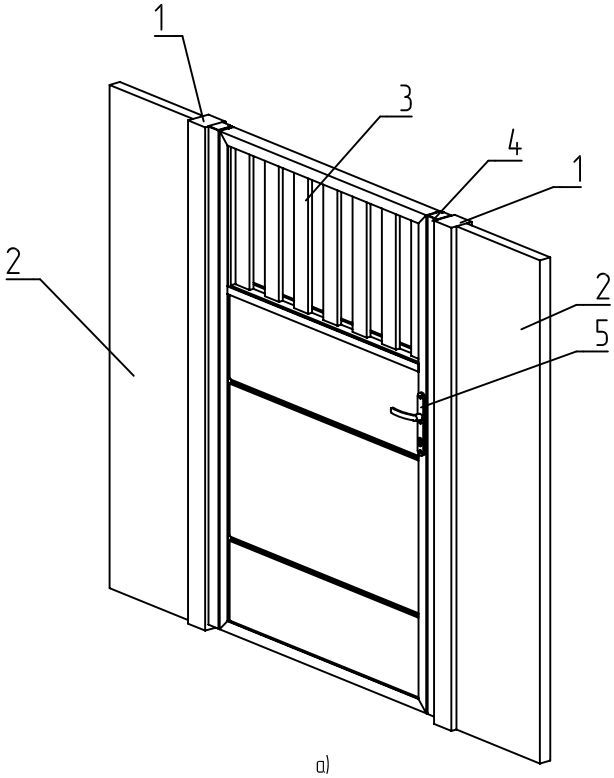

а)

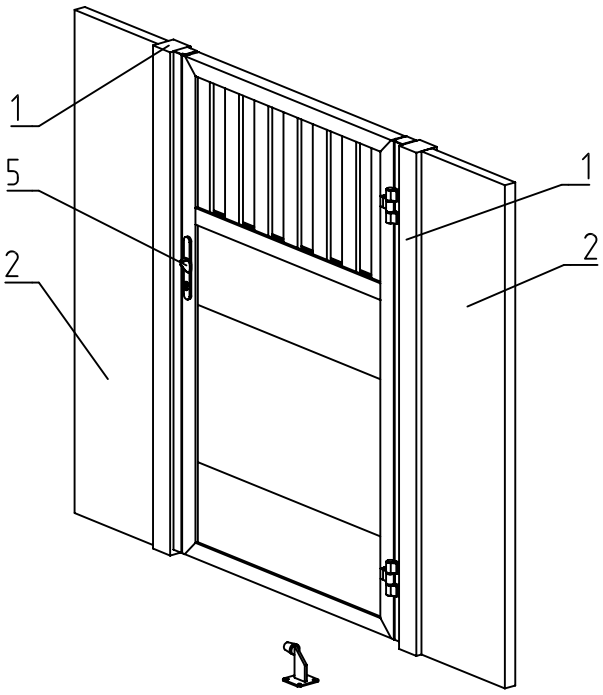

б)

Рисунок 7.21. Калитка со встроенным монтажем, направлением открывания вправо, наружу
с комбинированным заполнением из сэндвич-панели и алюминиевого профиля
а – вид со стороны двора, б – вид со стороны улицы
1 – столб проема, 2 – забор, 3 – створка калитки с заполнением, 4 – столб притвор, 5 – комплект ручек с электрозащелкой, 6 – упор

Типовые конструкции калиток изображены на рис.7.15–7.21. Заполнения могут быть любыми по желанию заказчика.

Створка калитки 3 крепится к столбу проема 1, ко второму столбу проема крепится столб притвор 4, в который устанавливается автоматическая защелка, либо ответная планка замка. Комплект ручек 5 выбирается исходя из типа монтажа, направления и вида открывания, а также наличия, либо отсутствия автоматической защелки. Упор 6 предназначен для ограничения движения створки калитки в открытом состоянии.

При изготовлении створки калитки с различными видами и типами заполнения, при различных размерах проема, возможна необходимость установки в створку дополнительных горизонтальных или вертикальных разделительных импостов, штапиков, уплотнителей. Во всех заполнениях, кроме заполнения из сэндвич-панелей и некоторых комбинированных, необходима установка тросовой растяжки.

При изготовлении створки с комбинированным заполнением возможны различные комбинации заполнений для верхней и нижней части створки.