7.2 Распашные ворота

Распашные ворота различаются по типу монтажа и виду открывания: встроенный монтаж с открыванием внутрь (рис.7.11), накладной монтаж с открыванием внутрь (рис.7.13), встроеный монтаж с открыванием наружу (рис.7.14). Для любого типа и вида монтажа створка ворот может иметь различные виды заполнения. Некоторые из них представлены на рис.7.11–7.14.

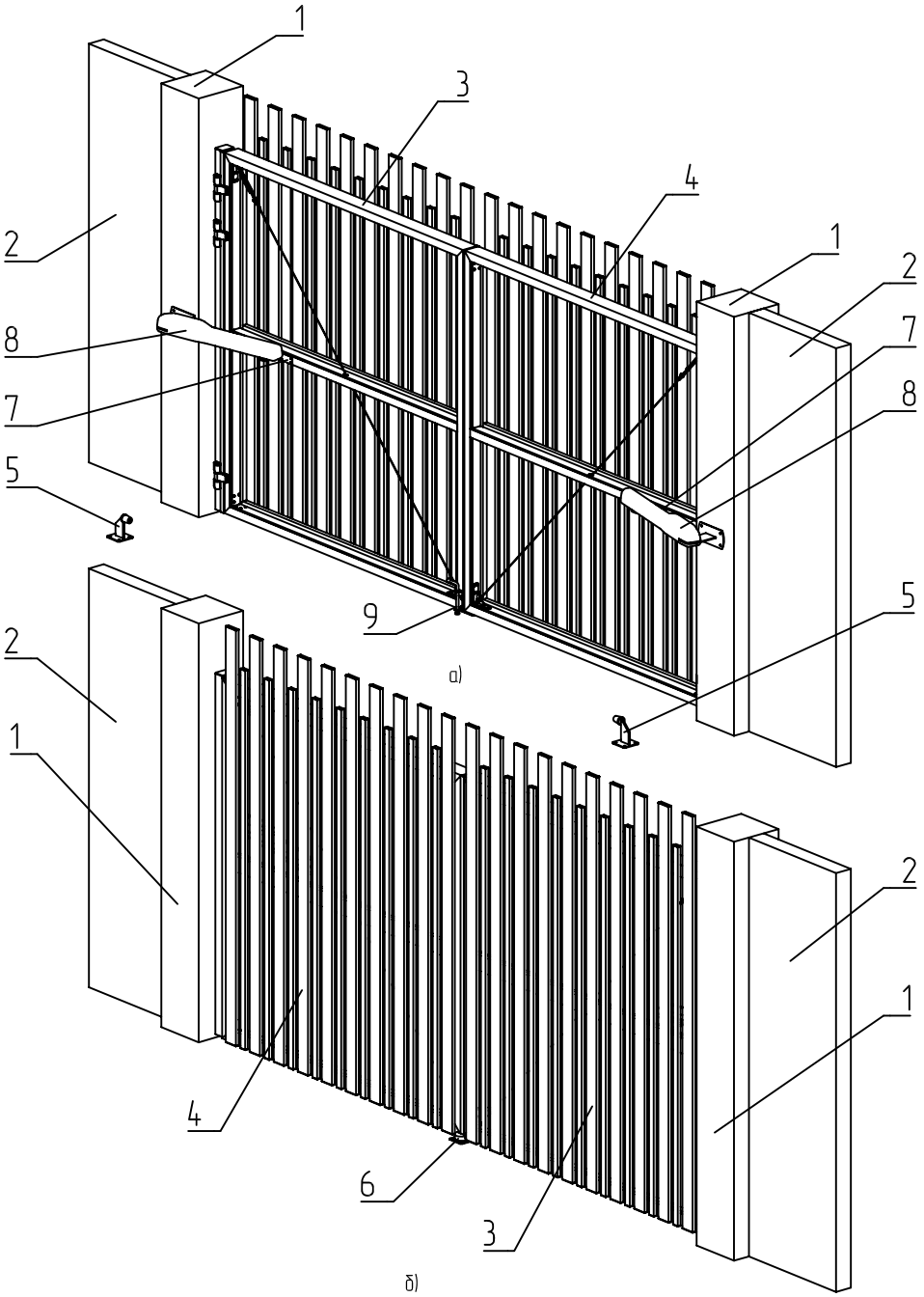

Рисунок 7.11. Распашные ворота со встроенным типом монтажа, открывание внутрь с накладным вертикальным зазреженным заполнением алюминиевыми профилями а – вид со стороны двора, б – вид со стороны улицы
1 – столб проема, 2 – забор, 3 – створка ворот с заполнением левая, 4 – створка ворот с заполнением правая, 5 – упор боковой, 6 – упор центральный, 7 – кронштейн для крепления электропривода к створке, 8 – электропривод, 9 – засов

При изготовлении ворот с накладным разреженным заполнением из алюминиевых профилей верхняя линия ворот может иметь виды представленные на рис.7.12. Также предусматривается возможность изготовления двух верхних линий для заполнения из сочетания "широкой" и "узкой" досок (рис.7.11).

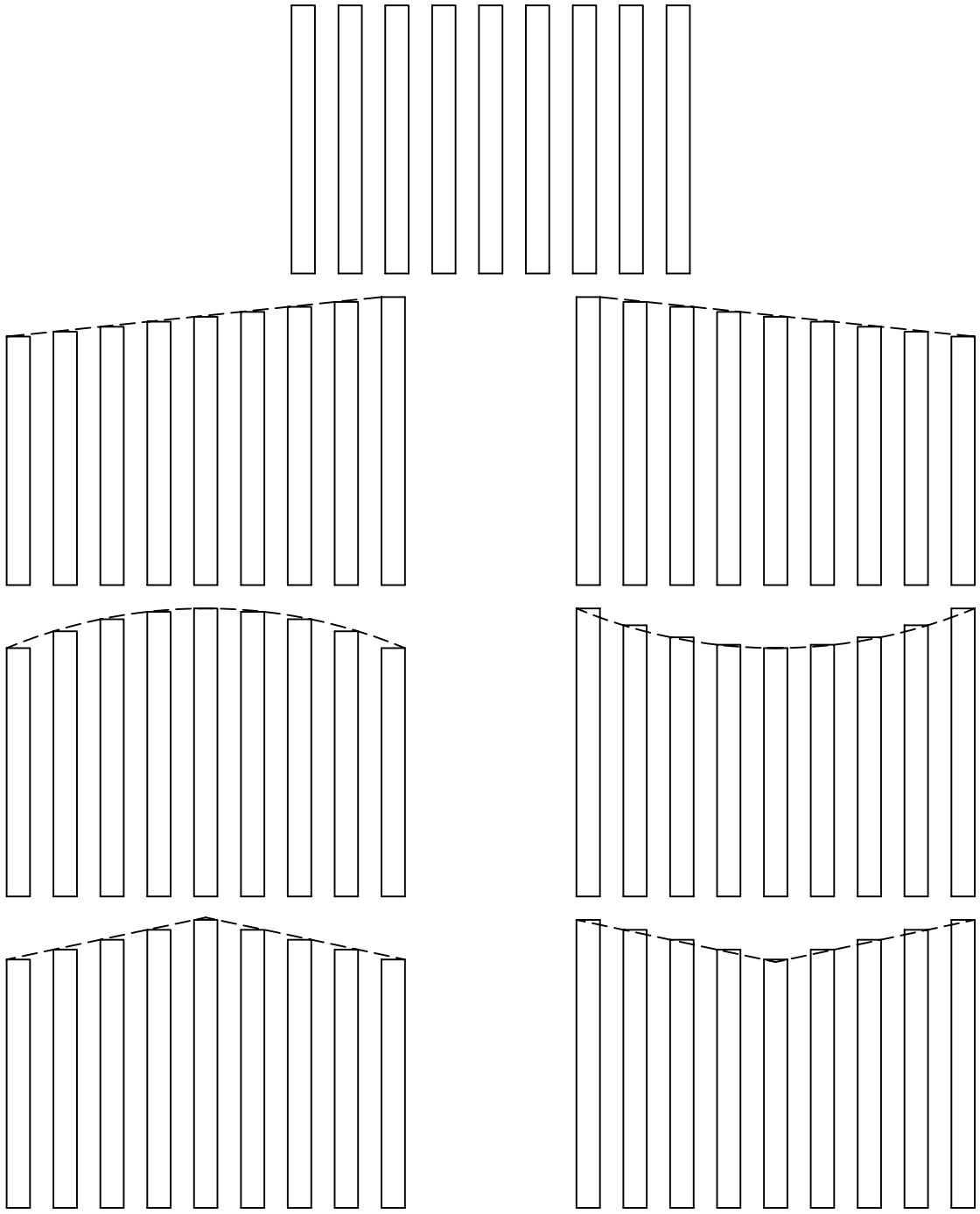

Рисунок 7.12. Виды верхней линии ворот с накладным типом монтажа заполнения

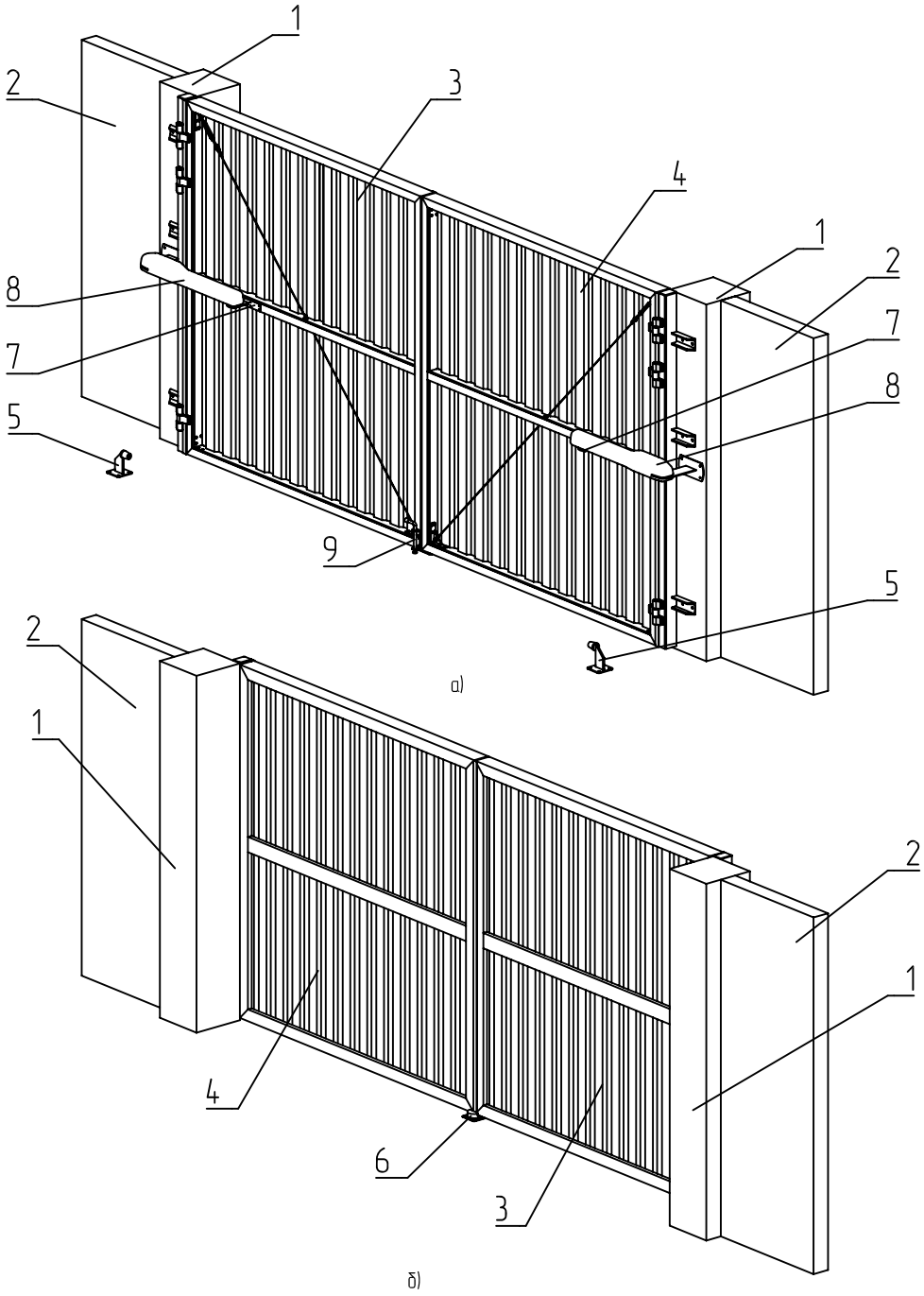

Рисунок 7.13. Распашные ворота с накладным типом монтажа, открывание внутрь с встроенным заполнением из профилированного листа
а – вид со стороны двора, б – вид со стороны улицы
1 – столб проема, 2 – забор, 3 – створка ворот с заполнением левая, 4 – створка ворот с заполнением правая, 5 – упор боковой,
6 – упор центральный, 7 – кронштейн для крепления электропривода к створке, 8 – электропривод, 9 – засов

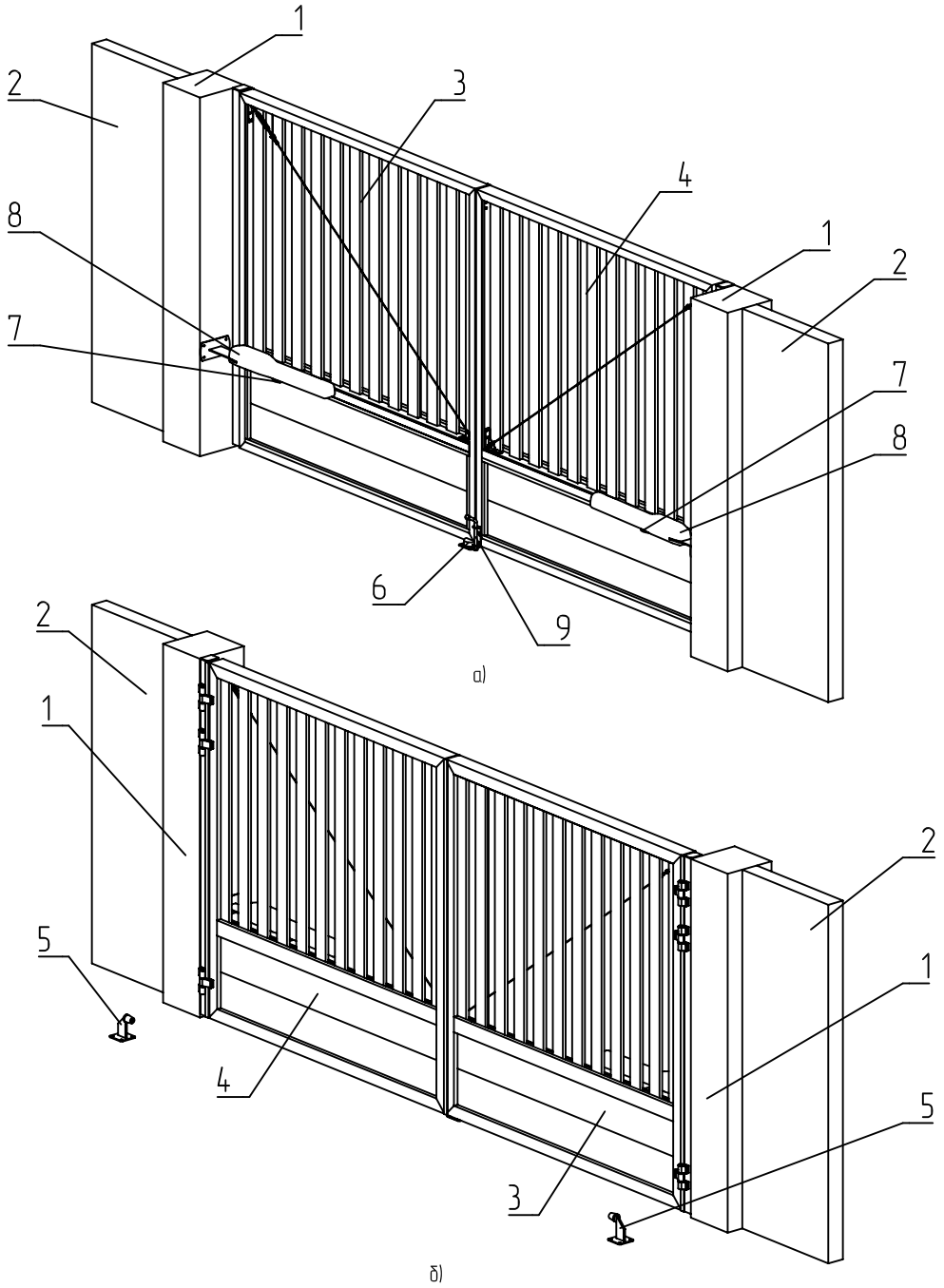

Рисунок 7.14. Распашные ворота со встроенным типом монтажа, открывание наружу с комбинированным заполнением: нижняя ячейка из заполнения сэндвич-панелью, верхняя из заполнения "широкой" доской
а – вид со стороны двора, б – вид со стороны улицы
1 – столб проема, 2 – забор, 3 – створка ворот с заполнением левая, 4 – створка ворот с заполнением правая, 5 – упор боковой, 6 – упор центральный, 7 – кронштейн для крепления электропривода к створке, 8 – электропривод, 9 – засов

Типовые конструкции распашных ворот изображены на рис.7.11–7.14. Заполнения могут быть любыми по желанию заказчика.

Створки распашных ворот 3, 4 крепятся к столбам проема 1. Упор центральный 6 предназначен для ограничения хода в закрытом состоянии и устанавливается, в зависимости от вида открывания, изнутри или снаружи проема. Упор боковой 5 предназначен для ограничения хода в открытом состоянии. Ворота могут оснащаться комплектом линейных или рычажных электроприводов. Линейный электропривод крепиться к створке ворот при помощи кронштейна 7. Засов 9 предназначен для фиксирования створки в закрытом состоянии и устанавливается, в зависимости от вида открывания, либо на левую, либо на правую створку.

При изготовлении створки ворот с различными видами и типами заполнения, при различных размерах проема, возможна необходимость установки в створку дополнительных горизонтальных или вертикальных разделительных импостов, штапиков, уплотнителей. Во всех заполнениях, кроме заполнения из сэндвич-панелей и некоторых комбинированных, необходима установка тросовой растяжки.

При изготовлении створки с комбинированным заполнением возможны различные комбинации заполнений для верхней и нижней части створки.